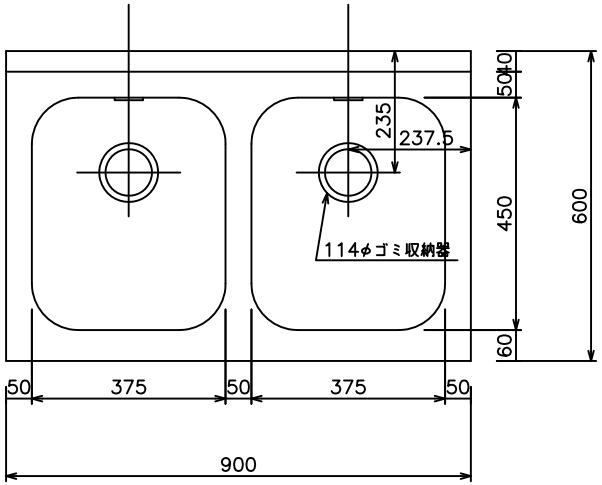

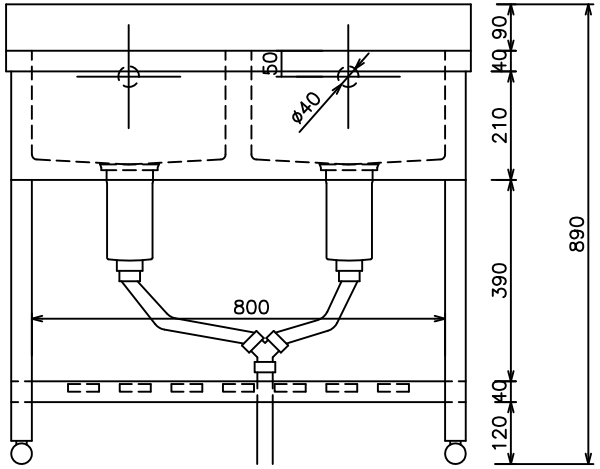

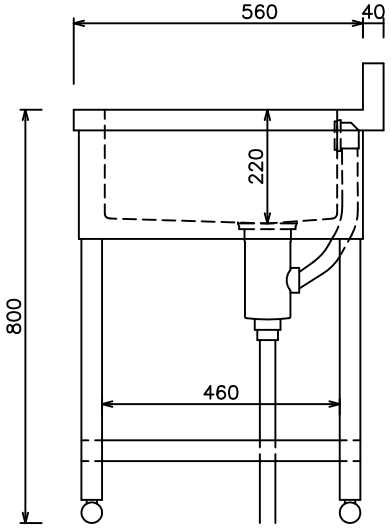

株式会社　東製作所	尺度	日付	検印		品名	型式	寸法
	1:15	16.2.16			二槽シンク	HP2−900	W900×D600×H800 BG40/90